Rexon

Drehkreuze und Tore

cominfo
security first

REXON MANNSHOHE DREHKREUZE

Wir bieten eine breite Palette von Drehkreuzen und -toren für die Zutrittskontrolle in Industrie-, Sport-, Militär- und anderen Bereichen an, mit denen Sie eine hochsichere Lösung ohne bemannte Überwachung erreichen können.

Die REXON Drehkreuze werden serienmäßig mit einer korrosionsbeständigen Oberfläche aller Komponenten ausgestattet und garantieren durch ihre hochwertige Verarbeitung einen zuverlässigen Betrieb nicht nur in Innenräumen, sondern auch unter rauen und extremen Wetterbedingungen.

Die REXON mannshohe Drehkreuze sind mit einer motorischen Antriebseinheit ausgestattet, die eine größere Zuverlässigkeit, geringere Wartung und einen schnelleren, einfacheren Durchsatz bietet als herkömmliche mechanische Einheiten.

Eine starke elektromagnetische Bremse sorgt für vollständigen Schutz vor unbefugtem Durchgang.

VORTEILE

- Motorantrieb mit starker elektromagnetischer Bremse
- Die Drehzahl des Drehkreuzes passt sich der Geschwindigkeit der Persone an
- Einzel- und Doppelversion für alle Kundenprojekte
- Eine breite Palette an Modellen, einschließlich mannshoher Toren für breite Durchgänge

INHALT

REXON

4 - 5 REXON DEA 3
REXON DEA 3-U
REXON DEA DUO 3

6 - 7 REXON DEA 3 GATE-BIKE
REXON DEA 3 GATE-BIKE-U

8 - 9 REXON DEA 3 GATE-FULL
REXON DEA 3 GATE-FULL-U

10 - 11 REXON DEA 4
REXON DEA DUO 4

12 - 13 REXON ERA 3
REXON ERA DUO 3

14 - 15 REXON ERA 3 GS
REXON ERA DUO 3 GS
REXON ERA 3 GS-U

16 REXON ERA 3 GATE-BIKE

17 REXON ERA 4

18 - 19 REXON ERA 4-LE
REXON ERA DUO 4-LE

20 - 21 REXON GLASS 1600
REXON GLASS 1800

22 REXON BASIC 3

GATES

24 - 25 GATE DEA
GATE DEA DUO
GATE DEA-U
GATE DEA DUO-U

26 - 27 GATE ERA
GATE ERA DUO
GATE ERA-U
GATE ERA DUO-U

28 - 29 GATE ERA LE
GATE ERA DUO LE
GATE ERA LE-U
GATE ERA DUO LE-U

30 - 33 SPEZIFIKATIONSÜBERSICHT

34 - 35 OPTIONEN & ZUBEHÖR

REXON DEA 3
REXON DEA 3-U
REXON DEA DUO 3

Typ
REXON DEA 3
REXON DEA DUO 3
REXON DEA 3-U

Motorisiertes mannshohes Drehkreuz mit Abweisrechen und Überdachung
Durchgangstakt 3 x 120°
Zweirichtungsbetrieb

Antriebsmechanismus
Fail-Safe mit Go Call Funktion

Einsatzbereich
Außenbereich
Innenbereich

Optional Zubehör
Fersenschutz *
RFID - Leser Halterung
Halterung für Identifikation- oder Ticket-Terminal
Acces Light inklusive Halterung
Lane Light inklusive Halterung
Deckenleuchte
USB Konverter / Ethernet Konverter
EasyTouch / TouchPanel
T-MON SW
Netzteil mit Akku
Alternative Oberflächenausführungen (RAL, Edelstahl)
WAV Player

* nicht verfügbar für Version mit U-förmigen Armen

REXON DEA 3

REXON DEA 3-U

REXON DEA DUO 3

Sperrelement-Typ	11 gerade Stahlrohre Ø40 mm / 1,57" mit schwarzen Kunststoffkappen	6 U-förmige Stahlrohre Ø 22 mm / 0,87"	11 gerade Stahlrohre Ø40 mm / 1,57" mit schwarzen Kunststoffkappen
Gehäusehöhe	2 465 mm / 97.05"	2 465 mm / 97.05"	2 465 mm / 97.05"
Gehäusebreite	1 400 mm / 55.12"	1 400 mm / 55.12"	2 520 mm / 99.20"
Durchgangshöhe	2 100 mm / 82.68"	2 100 mm / 82.68"	2 100 mm / 82.68"
Durchgangsbreite	620 mm / 24.41"	620 mm / 24.41"	620 mm / 24.41"
Gehäuse	feuerverzinkt, RAL - pulverbeschichtet nach Kundenwunsch	feuerverzinkt, RAL-pulverbeschichtet nach Kundenwunsch	feuerverzinkt, RAL-pulverbeschichtet nach Kundenwunsch
Drehstern	feuerverzinkt	polierter Edelstahl	feuerverzinkt

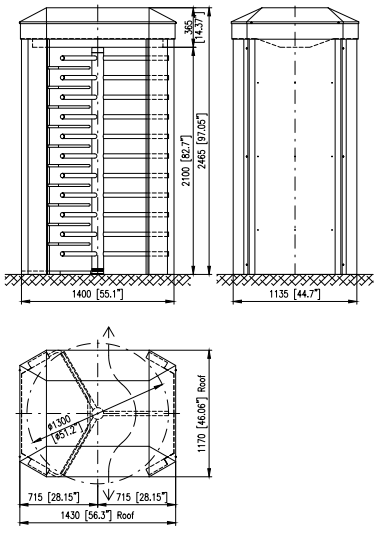

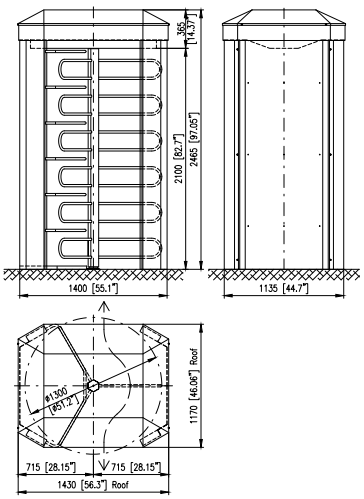

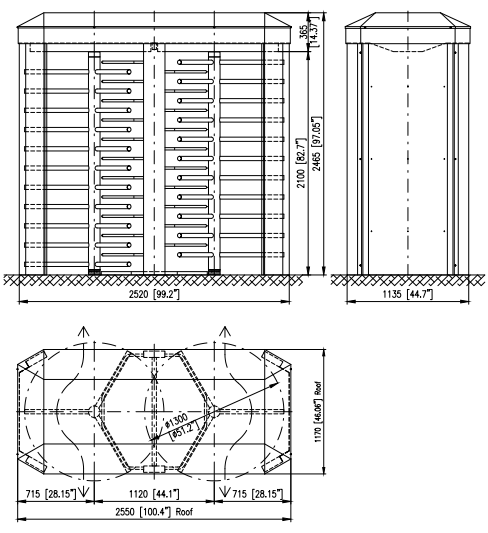

REXON DEA 3 GATE-BIKE
REXON DEA 3 GATE-BIKE-U

Typ
REXON DEA 3 GATE-BIKE
REXON DEA 3 GATE-BIKE-U

Motorisiertes mannshohes Drehkreuz mit integriertem Fahrradtor
Durchgangstakt 3 x 120°
Zweirichtungsbetrieb

Antriebsmechanismus
Fail-Safe mit Go Call Funktion /visuelle Bestätigung des Durchgangs

Einsatzbereich
Außenbereich
Innenbereich

Optionen & Zubehör
Induktionssystem zur Erkennung von Fahrrädern und Rollern
Fersenschutz *
RFID - Leser Halterung
Halterung für Identifikation- oder Ticket-Terminal
Acces Light inklusive Halterung
Lane Light inklusive Halterung
Deckenleuchte
USB Konverter / Ethernet Konverter
EasyTouch / TouchPanel
T-MON Software
Netzteil mit Akku
Alternative Oberflächenausführungen (RAL, Edelstahl)
WAV Player

* nicht verfügbar für Version mit U-förmigen Armen.

REXON DEA 3 GATE-BIKE

Sperrelement-Typ	11 gerade Stahlrohre Ø 40 mm / 1,57" mit schwarzen Kunststoffkappen
Gehäusehöhe	2 465 mm / 97.05"
Gehäusebreite	2 330 mm / 91.73"
Gehäusebreite für Roller	2 520 mm / 99.21"
Durchgangshöhe	2 100 mm / 82.68"
Durchangsbreite	620 mm / 24.41"
Durchangsbreite für Fahrräder	540 mm / 21.25"
Durchangsbreite für Roller	730 mm / 28.74"
Gehäuse	feuerverzinkt, RAL-pulverbeschichtet nach Kundenwunsch
Drehstern	feuerverzinkt

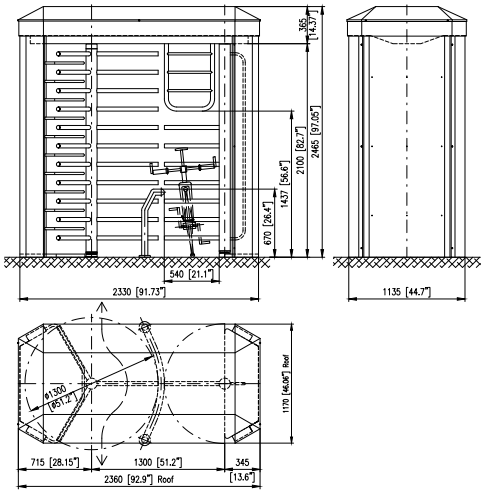

REXON DEA 3 GATE-BIKE-U

Sperrelement-Typ	6 U-förmige Stahlrohre Ø 22 mm / 0,87"
Gehäusehöhe	2 465 mm / 97.05"
Gehäusebreite	2 330 mm / 91.73"
Gehäusebreite für Roller	2 520 mm / 99.21"
Durchgangshöhe	2 100 mm / 82.68"
Durchangsbreite	620 mm / 24.41"
Durchangsbreite für Fahrräder	540 mm / 21.25"
Durchangsbreite für Roller	730 mm / 28.74"
Gehäuse	feuerverzinkt, RAL-pulverbeschichtet nach Kundenwunsch
Drehstern	feuerverzinkt

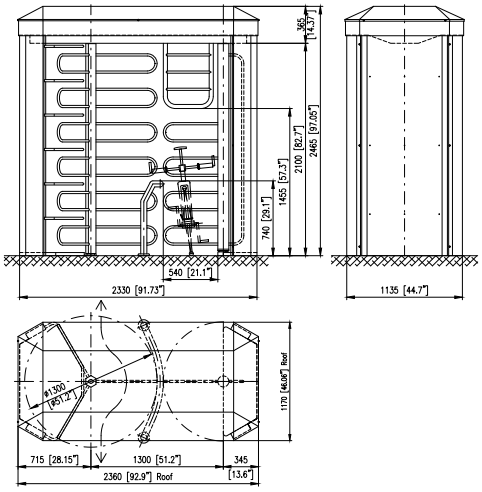

REXON DEA 3 GATE-FULL
REXON DEA 3 GATE-FULL-U

Typ
REXON DEA 3 GATE-FULL
REXON DEA 3 GATE-FULL-U

Motorisiertes mannshohes Drehkreuz mit integriertem Tor
Durchgangstakt 3 x 120°
Zweirichtungsbetrieb

Antriebsmechanismus
Fail-Safe mit Go Call Funktion

Einsatzbereich
Außenbereich
Innenbereich

Optional Zubehör
Fersenschutz *
RFID Leser Halterung
Halterung für Identifikation- oder Ticket- Terminal
Acces Light inklusive Halterung
Lane Light inklusive Halterung
Deckenleuchte
USB Konverter / Ethernet Konverter
EasyTouch / TouchPanel
T-MON SW
Netzteil mit Akku
Alternative Oberflächenausführungen (RAL, Edelstahl)
WAV Player

* nicht verfügbar für Version mit U-förmigen Armen

REXON DEA 3 GATE-FULL

Sperrelement-Typ	11 gerade Stahlrohre Ø40 mm / 1,57" mit schwarzen Kunststoffkappen
Gehäusehöhe	2 465 mm / 97.05"
Gehäusebreite	2 590 mm / 101.97"
Durchangshöhe	2 100 mm / 82.68"
Durchangsbreite	620 mm / 24.41"
Durchangsbreite des Tores	standard 800 mm / 31.49"
Durchangsbreite des Tores	maximum 900 mm / 35.43"
Gehäuse	feuerverzinkt, RAL-pulverbeschichtet nach Kundenwunsch
Drehstern	feuerverzinkt

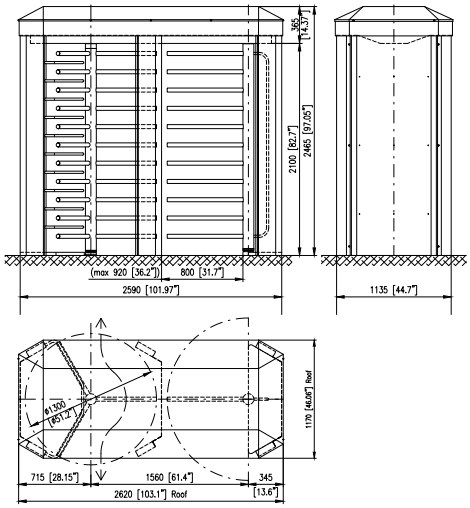

REXON DEA 3 GATE-FULL-U

Sperrelement-Typ	6 U-förmige Stahlrohre Ø 22 mm / 0.87"
Gehäusehöhe	2 465 mm / 97.05"
Gehäusebreite	2 590 mm / 101.97"
Durchangshöhe	2 100 mm / 82.68"
Durchangsbreite	620 mm / 24.41"
Durchangsbreite des Tores	standard 800 mm / 31.49"
Durchangsbreite des Tores	maximum 900 mm / 35.43"
Gehäuse	feuerverzinkt, RAL-pulverbeschichtet nach Kundenwunsch
Drehstern	polierter Edelstahl

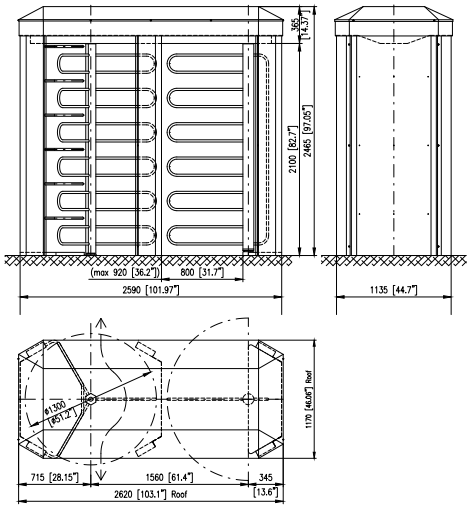

REXON DEA 4
REXON DEA DUO 4

Typ
REXON DEA 4
REXON DEA DUO 4

Motorisiertes mannshohes Drehkreuz
Durchgangstakt 4 x 90°
Zweirichtungsbetrieb

Antriebsmechanismus
Fail-Safe mit Go Call Funktion

Einsatzbereich
Außenbereich
Innenbereich

Optional Zubehör
Fersenschutz
RFID - Leser Halterung
Halterung für Identifikation-oder Ticket- Terminal
Acces Light inklusive Halterung
Lane Light inklusive Halterung
Deckenleuchte
USB Konverter / Ethernet Konverter
EasyTouch / TouchPanel
T-MON SW
Netzteil mit Akku
Alternative Oberflächenausführungen (RAL, Edelstahl)
WAV Player

REXON DEA 4

Sperrelement-Typ	11 gerade Stahlrohre Ø 40 mm / 1,57" mit schwarzen Kunststoffkappen
Gehäusehöhe	2 550 mm / 100.39"
Gehäusebreite	1 440 mm / 56.69"
Durchgangshöhe	2 100 mm / 82.68"
Durchgangsbreite	550 mm / 21.65"
Gehäuse	Edelstahl strichmattiert V2A (V2A (AISI 304))
Drehstern	Edelstahl strichmattiert V2A (V2A (AISI 304))

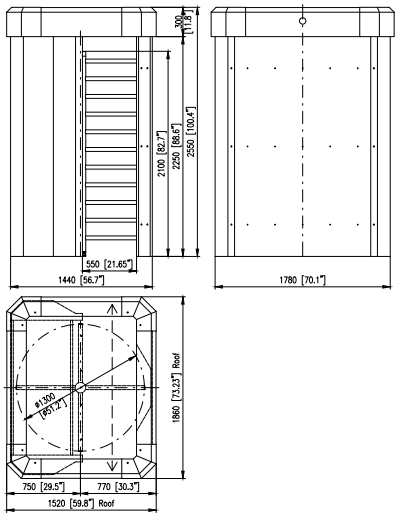

REXON DEA DUO 4

Sperrelement-Typ	11 gerade Stahlrohre Ø 40 mm / 1,57" mit schwarzen Kunststoffkappen
Gehäusehöhe	2 550 mm / 100.39"
Gehäusebreite	2 235 mm / 88.00"
Durchgangshöhe	2 100 mm / 82.68"
Durchgangsbreite	550 mm / 21.65"
Gehäuse	Edelstahl strichmattiert V2A (V2A (AISI 304))
Drehstern	Edelstahl strichmattiert V2A (V2A (AISI 304))

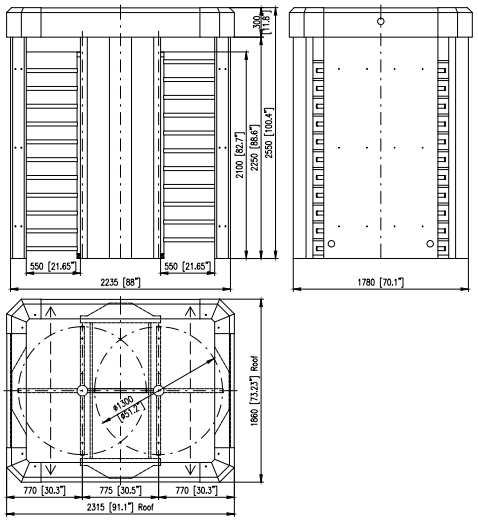

REXON ERA 3
REXON ERA DUO 3

Typ
REXON ERA 3
REXON ERA DUO 3

Motorisiertes mannshohes Drehkreuz
Durchgangstakt 3 x 120°
Zweirichtungsbetrieb

Antriebsmechanismus
Fail-Safe mit Go Call Funktion

Einsatzbereich
Alpiner Außenbereich*
Innenbereich

Optional Zubehör
Fersenschutz
RFID - Leser Halterung
Halterung für Identifikation- oder
Ticket- Terminal
Acces Light inklusive Halterung
Lane Light inklusive Halterung
Deckenleuchte
Dach LT
USB Konverter / Ethernet Konverter
EasyTouch / TouchPanel
T-MON SW
Netzteil mit Akku
Alternative Oberflächenausführungen (RAL, Edelstahl)
WAV Player

* optional

REXON ERA 3

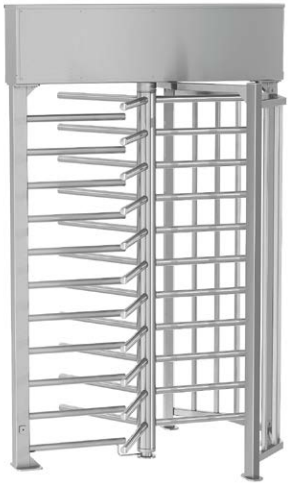

Sperrelement-Typ	11 gerade Stahlrohre Ø 40 mm / 1,57" mit schwarzen Kunststoffkappen
Gehäusehöhe	2 520 mm / 99.21"
Gehäusebreite	1 540 mm / 60.63"
Durchgangshöhe	2 100 mm / 82.68"
Durchgangsbreite	644 mm / 25.35"
Abweisrechen/ Rahmen	Feuerverzinkt
Aufbau/Portal	Feuerverzinkt, Oberfläche pulverbeschichtet RAL 7040
Drehstern	Feuerverzinkt

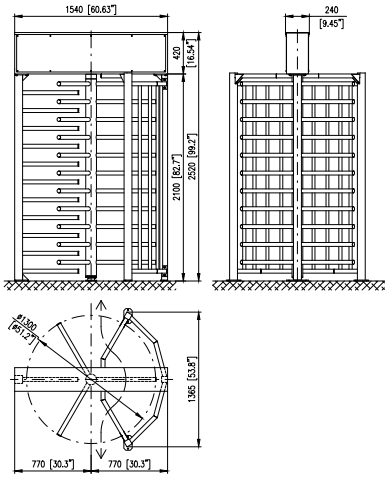

REXON ERA DUO 3

Sperrelement-Typ	11 gerade Stahlrohre Ø 40 mm / 1,57" mit schwarzen Kunststoffkappen
Gehäusehöhe	2 520 mm / 99.21"
Gehäusebreite	2 360 mm / 92.91"
Durchgangshöhe	2 100 mm / 82.68"
Durchgangsbreite	644 mm / 25.35"
Abweisrechen/ Rahmen	Feuerverzinkt
Aufbau/Portal	Feuerverzinkt, Oberfläche pulverbeschichtet RAL 7040
Drehstern	Feuerverzinkt

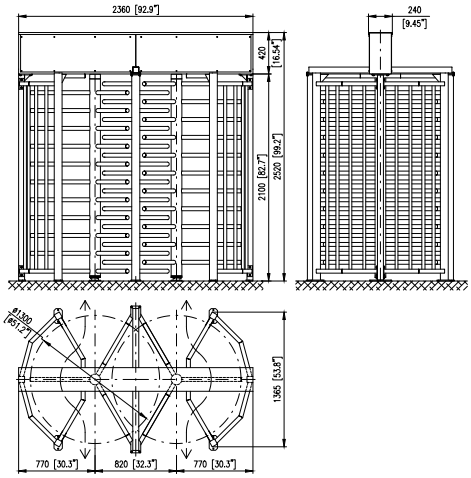

REXON ERA 3 GS
REXON ERA DUO 3 GS
REXON ERA 3 GS-U

Typ
REXON ERA 3 GS
REXON ERA DUO 3 GS
REXON ERA 3 GS-U

Motorisiertes mannshohes Drehkreuz mit seitlichen Glasscheiben
Durchgangstakt 3 x 120°
Zweirichtungsbetrieb

Antriebsmechanismus
Fail-Safe mit Go Call Funktion

Einsatzbereich
Außenbereich
Alpiner Außenbereich**
Innenbereich

Optional Zubehör
Fersenschutz*
RFID - Leser Halterung
Halterung für Identifikation- oder Ticket- Terminal
Acces Light inklusive Halterung
Lane Light inklusive Halterung
Deckenleuchte
Dach LT
USB Konverter / Ethernet Konverter
EasyTouch / TouchPanel
T-MON SW
Netzteil mit Akku
Alternative Oberflächenausführungen (RAL, Edelstahl)
WAV Player

* nicht verfügbar für Version mit U-förmigen Armen ** optional

REXON ERA 3 GS

REXON ERA DUO 3 GS

REXON ERA 3 GS-U

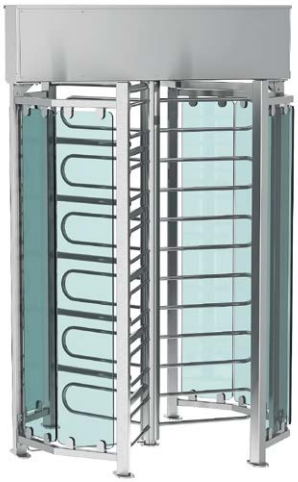

Sperrelement-Typ	11 gerade Stahlrohre Ø40 mm / 1,57" mit schwarzen Kunststoffkappen	11 gerade Stahlrohre Ø40 mm / 1,57" mit schwarzen Kunststoffkappen	6 U-förmige Stahlrohre Ø 22 mm / 0.87"
Gehäusehöhe	2 520 mm / 99.21"	2 520 mm / 99.21"	2 520 mm / 99.21"
Gehäusebreite	1 540 mm / 60.63"	2 360 mm / 92.91"	1 540 mm / 60.63"
Durchgangshöhe	2 100 mm / 82.68"	2 100 mm / 82.68"	2 100 mm / 82.68"
Durchgangsbreite	644 mm / 25.35"	644 mm / 25.35"	644 mm / 25.35"
Rahmen	Feuerverzinkt , Oberfläche pulverbeschichtet RAL 7040	Feuerverzinkt , Oberfläche pulverbeschichtet RAL 7040	Feuerverzinkt , Oberfläche pulverbeschichtet RAL 7040
Aufbau/Portal	Feuerverzinkt	Feuerverzinkt	Feuerverzinkt
Drehstern	Feuerverzinkt	Feuerverzinkt	Polierter Edelstahl
Abweisrechen	Verbundsicherheitsglas	Verbundsicherheitsglas	Verbundsicherheitsglas

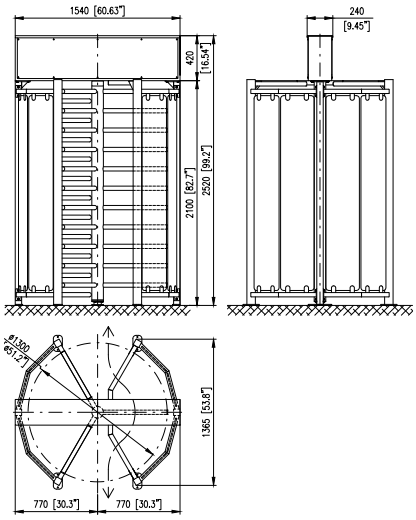

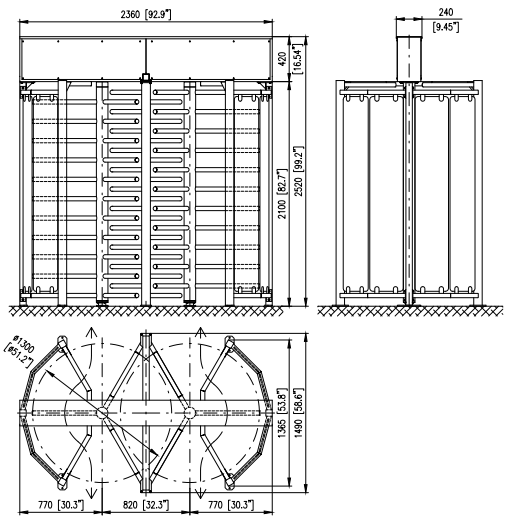

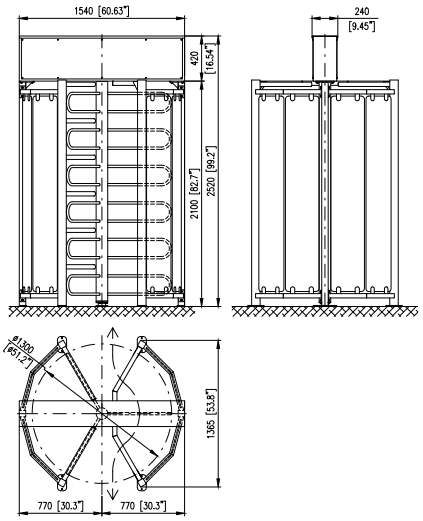

REXON ERA 3 GATE-BIKE

Typ
REXON ERA 3 GATE-BIKE

Motorisiertes mannshohes Drehkreuz
mit integriertem Fahrradtor
Durchgangstakt 3 x 120°
Zweirichtungsbetrieb

Antriebsmechanismus
Fail-Safe mit Go Call Funktion

Einsatzbereich
Außenbereich
Alpiner Außenbereich*
Innenbereich

Optional Zubehör
Induction Loop System - das System für Fahrräder und Roller Erkennung
Fersenschutz
RFID Leser Halterung
Halterung für Identifikation- oder Ticket-Terminal
Acces Light inklusive Halterung
Lane Light inklusive Halterung
Deckenleuchte / Dach LT
USB Konverter / Ethernet Konverter
EasyTouch / TouchPanel
T-MON SW
Netzteil mit Akku
Alternative Oberflächenausführungen (RAL, Edelstahl)

Sperrelement-Typ	11 gerade Stahlrohre Ø 40 mm / 1,57" mit schwarzen Kunststoffkappen
Gehäusehöhe	2 520 mm / 9.21"
Gehäusebreite	2 230 mm / 87.80"
Gehäusebreite für Roller	2 520 mm / 99.21"
Durchgangshöhe	2 100 mm / 82.68"
Durchgangsbreite	644 mm / 25.35"
Durchgangsbreite für Fahrräder	540 mm / 21.26"
Durchgangsbreite für Roller	730 mm / 28.74"
Rahmen	Feuerverzinkt
Aufbau/Portal	Feuerverzinkt, Oberfläche pulverbeschichtet RAL 7040
Drehstern	Feuerverzinkt

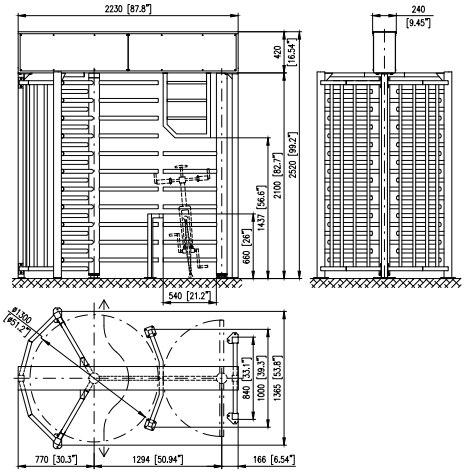

* optional

REXON ERA 4

Typ
REXON ERA 4

Motorisiertes mannshohes Drehkreuz
Durchgangstakt 4 x 90°
Zweirichtungsbetrieb

Antriebsmechanismus
Fail-Safe mit Go Call Funktion

Einsatzbereich
Außenbereich
Alpiner Außenbereich *
Innenbereich

Optional Zubehör
Fersenschutz
RFID - Leser Halterung
Halterung für Identifikation- oder Ticket-Terminal
Acces Light inklusive Halterung
Lane Light inklusive Halterung
Deckenleuchte
Dach LT
USB Konverter / Ethernet Konverter
EasyTouch / TouchPanel
T-MON SW
Netzteil mit Akku
Alternative Oberflächenausführungen (RAL, Edelstahl)
WAV Player

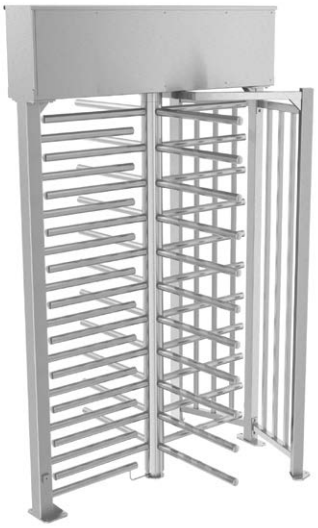

Sperrelement-Typ	11 gerade Stahlrohre Ø 40 mm mit schwarzen Kunststoffkappen
Gehäusehöhe	2 520 mm / 99.21"
Gehäusebreite	1 540 mm / 60.63"
Durchgangshöhe	2 100 mm / 82.68"
Durchgangsbreite	535 mm / 21.06"
Rahmen	Feuerverzinkt
Aufbau/Portal	Feuerverzinkt, Oberfläche pulverbeschichtet RAL 7040
Drehstern	Feuerverzinkt

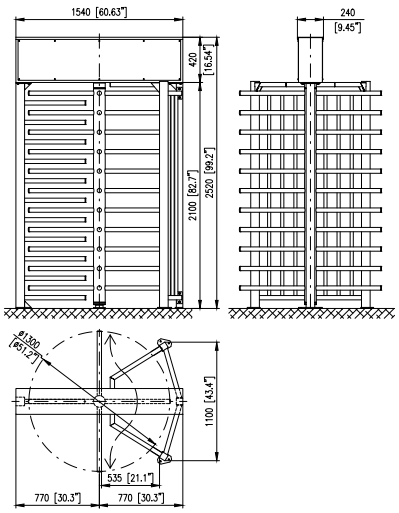

* optional

REXON ERA 4-LE
REXON ERA DUO 4-LE

Typ
REXON ERA 4-LE
REXON ERA DUO 4-LE

Motorisiertes mannshohes Drehkreuz
mit Ein/Austritt Seitenwände

Durchgangstakt 4 x 90°

Zweirichtungsbetrieb

Antriebsmechanismus
Fail-Safe with Go Call Funktion

Anwendungsbereich
Außenbereich
Alpiner Außenbereich*
Innenbereich

Optional Zubehör
Fersenschutz
RFID - Leser Halterung
Halterung für Identifikation- oder
Ticket-Terminal
Acces Light inklusive Halterung
Lane Light inklusive Halterung
Deckenleuchte
Dach LT
USB Konverter / Ethernet Konverter
EasyTouch / TouchPanel
T-MON SW
Netzteil mit Akku
Alternative Oberflächenausführungen (RAL, Edelstahl)
WAV Player

* optional

REXON ERA 4-LE

Sperrelement-Typ	11 gerade Stahlrohre Ø 40 mm / 1,57" mit schwarzen Kunststoffkappen
Gehäusehöhe	2 520 mm / 99.21"
Gehäusebreite	1 350 mm / 53.15"
Durchgangshöhe	2 100 mm / 82.68"
Durchgangsbreite	550 mm / 21.63"
Rahmen	Feuerverzinkt
Aufbau/Portal	Feuerverzinkt, Oberfläche pulverbeschichtet RAL 7040
Drehstern	Feuerverzinkt

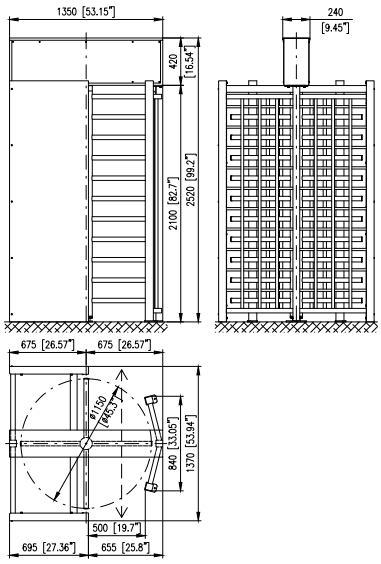

REXON ERA DUO 4-LE

Sperrelement-Typ	11 gerade Stahlrohre Ø 40 mm / 1,57" mit schwarzen Kunststoffkappen
Gehäusehöhe	2 520 mm / 99.21"
Gehäusebreite	2 050 mm / 80.71"
Durchgangshöhe	2 100 mm / 82.68"
Durchgangsbreite	550 mm / 21.63"
Rahmen	Feuerverzinkt
Aufbau/Portal	Feuerverzinkt, Oberfläche pulverbeschichtet RAL 7040
Drehstern	Feuerverzinkt

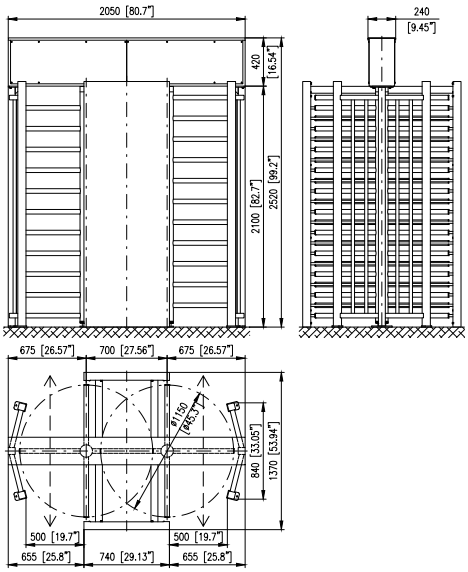

REXON GLASS 1600 / 1800

Typ
REXON GLASS 1600
REXON GLASS 1800

Mannshohes Glasdrehkreuz
Durchgangstakt 3 x 120°
Zweirichtungsbetrieb

Antriebsmechanismus
Fail-Safe mit Go Call Funktion

Einsatzbereich
Innenbereich

Optional Zubehör
Schubstange am Glasflügel
RFID - Leser Halterung
Halterung für Identifikation- oder
Ticket-Terminal
Acces Light inklusive Halterung
Lane Light inklusive Halterung
Deckenleuchte
USB Konverter / Ethernet Konverter
EasyTouch / TouchPanel
T-MON SW
Netzteil mit Akku
Alternative Oberflächenausführungen (RAL, Edelstahl)
WAV Player

REXON GLASS 1600

Sperrelement-Typ	Sicherheitsglas
Gehäusehöhe	2 450 mm / 96.46"
Gehäusebreite	1 610 mm / 63.39"
Durchgangshöhe	2 050 mm / 82.68"
Durchgangsbreite	705 mm / 27.76"
Rahmen	polierter Edelstahl V2A (AISI 304)
Deckplatte	polierter Edelstahl V2A (AISI 304)
Drehstern	10 mm / 0.39" Sicherheitsglas

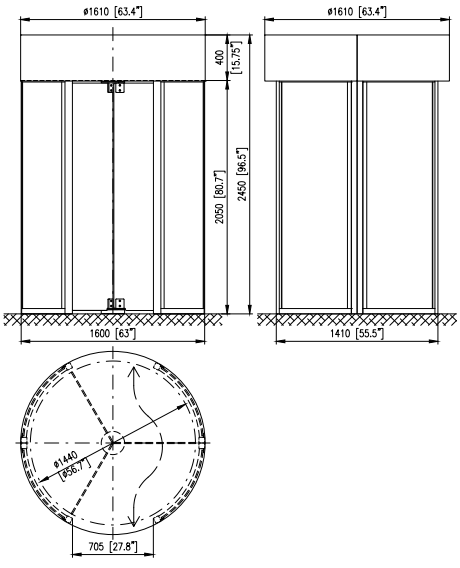

REXON GLASS 1800

Sperrelement-Typ	Sicherheitsglas
Gehäusehöhe	2 450 mm / 96.46"
Gehäusebreite	1 810 mm / 71.26"
Durchgangshöhe	2 050 mm / 82.68"
Durchgangsbreite	805 mm / 31.69"
Rahmen	polierter Edelstahl V2A (AISI 304)
Deckplatte	polierter Edelstahl V2A (AISI 304)
Drehstern	10 mm / 0.39" Sicherheitsglas

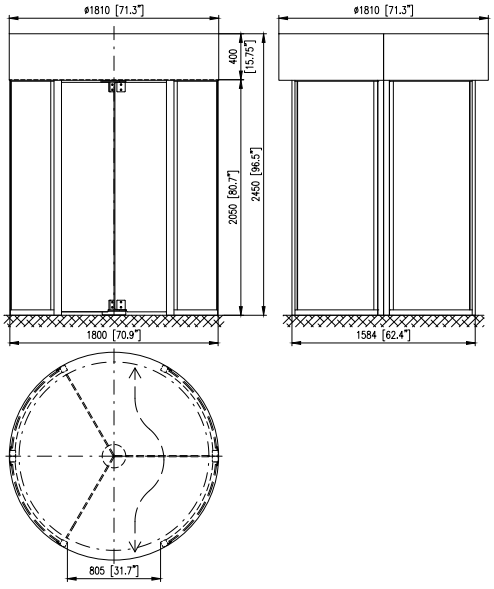

REXON BASIC 3

Typ
REXON BASIC 3

Motorisiertes mannshohes Drehkreuz
Durchgangstakt 3 x 120°
Zweirichtungsbetrieb
MCBF: 8.000.000 getestete Bewegungszyklen

Antriebsmechanismus
Fail-Safe mit Go Call Funktion

Einsatzbereich
Außenbereich
Innenbereich

Optional Zubehör
Fersenschutz
RFID - Leser Halterung
Halterung für Identifikation - oder Ticket- Terminal
Acces Light inklusive Halterung
Lane Light inklusive Halterung
Deckenleuchte
USB Konverter / Ethernet Konverter
EasyTouch / TouchPanel
T-MON SW
Netzteil mit Akku
Alternative Oberflächenausführungen (RAL, Edelstahl)
WAV Player

Sperrelement-Typ	8 gerade Stahlrohre Ø 40 mm / 1,57" mit schwarzen Kunststoffkappen
Gehäusehöhe	2 435 mm / 95.87"
Gehäusebreite	1 385 mm / 54.53"
Durchgangshöhe	2 040 mm / 80.31"
Durchgangsbreite	648 mm / 25.51"
Rahmen	Feuerverzinkt
Aufbau/Portal	Feuerverzinkt
Drehstern	Feuerverzinkt

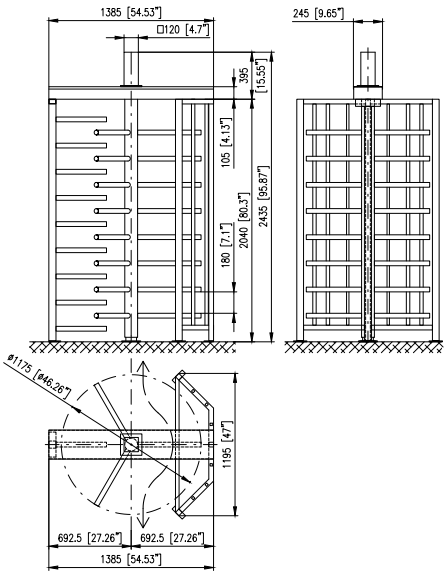

Gate / Tor

Mannshohe Tore

GATE DEA
GATE DEA DUO
GATE DEA-U
GATE DEA DUO-U

Typ
GATE DEA
GATE DEA DUO
GATE DEA-U
GATE DEA DUO-U

Motorisiertes mannshohes Tor
Torsperre
Zweirichtungsbetrieb

Antriebsmechanismus
Fail-Safe

Einsatzbereich
Außenbereich / Alpiner Außenbereich**
Innenbereich

Optionales Zubehör
Fersenschutz *
RFID-Leser Halterung
Halterung für Identifikation- oder Ticket-Terminal
Acces Light inklusive Halterung
Lane Light inklusive Halterung
Deckenleuchte
USB Konverter /Ethernet Konverter
EasyTouch / TouchPanel
T-MON SW
Netzteil mit Akku
Alternative Oberflächenausführungen (RAL, Edelstahl)

	GATE DEA	GATE DEA DUO
Sperrelement-Typ	11 gerade Stahlrohre Ø 40 mm / 1,57" mit schwarzen Kunststoffkappen	
Gehäusehöhe	2 465 mm / 97.05"	2 465 mm / 97.05"
Gehäusebreite	1 450 mm / 57.09"	2 570 mm / 101.18"
Durchgangshöhe	2 100 mm / 82.68"	2 100 mm / 82.68"
Durchgangsbreite	max. 920 mm / 36.22"	max. 1 800 mm / 70.87"
Gehäuse	Feuerverzinkt, RAL-beschichtet nach Kundenwunsch	
Sperrelement	Feuerverzinkt	

	GATE DEA-U	GATE DEA DUO-U
Sperrelement-Typ	6 U-förmige Stahlrohre ø 22 mm / 0,87" mit schwarzen Kunststoffkappen	
Gehäusehöhe	2 465 mm / 97.05"	2 465 mm / 97.05"
Gehäusebreite	1 450 mm / 57.09"	2 570 mm / 101.18"
Durchgangshöhe	2 100 mm / 82.68"	2 100 mm / 82.68"
Durchgangsbreite	max. 920 mm / 36.22"	max. 1 800 mm / 70.87"
Gehäuse	Feuerverzinkt, RAL-pulverbeschichtet nach Kundenwunsch	
Sperrelement	polierter Edelstahl	

* nicht verfügbar für Version mit U-förmigen Armen

GATE DEA

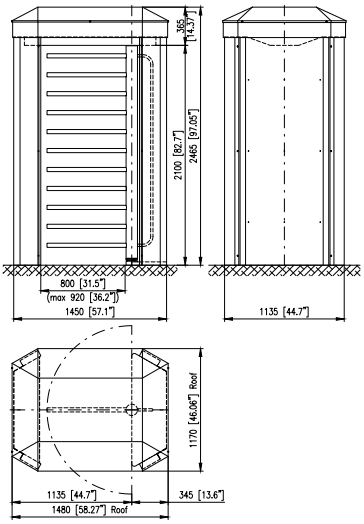

GATE DEA DUO

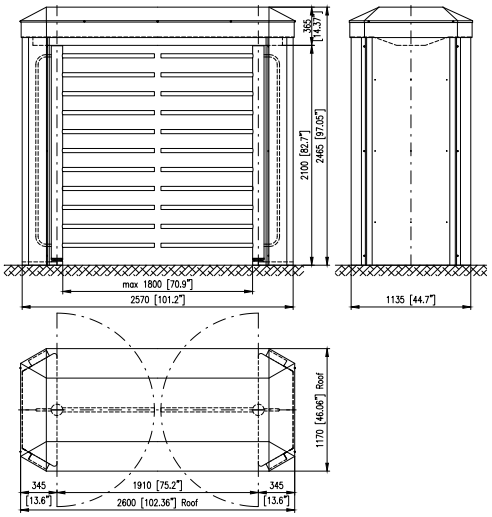

GATE DEA-U

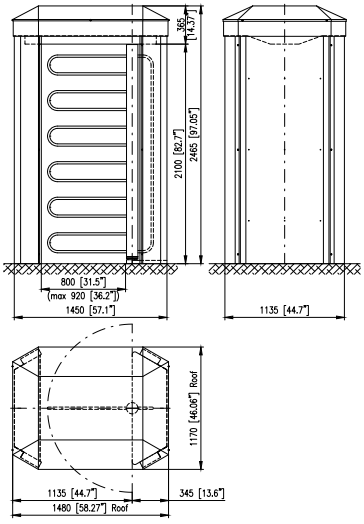

GATE DEA DUO-U

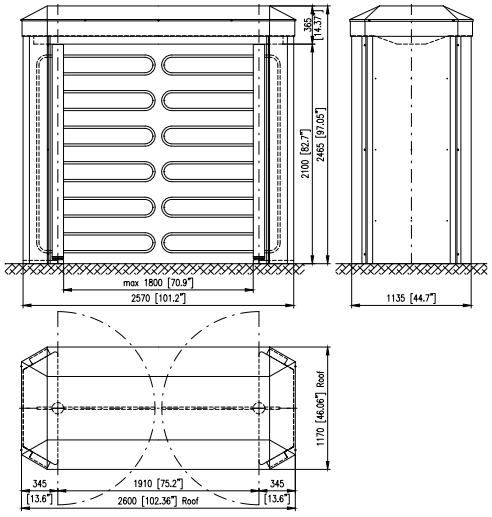

GATE ERA
GATE ERA DUO
GATE ERA-U
GATE ERA DUO-U

Typ
GATE ERA
GATE ERA DUO
GATE ERA-U
GATE ERA DUO-U

Motorisiertes mannshohes Tor
Torsperre
Zweirichtungsbetrieb

Antriebsmechanismus
Fail-Safe

Einsatzbereich
Außenbereich / Alpiner Außenbereich**
Innenbereich

Optionales Zubehör
Fersenschutz *
RFID - Leser Halterung
Halterung für Identifikation- oder
Ticket- Terminal
Acces Light / Lane Light inklusive Halterung
Paket für alpine Wetterbedingungen
Deckenleuchte
Dach LT
USB Konverter / Ethernet Konverter
EasyTouch / TouchPanel
T-MON SW
Netzteil mit Akku
Alternative Oberflächenausführungen (RAL, Edelstahl)
WAV Player

	GATE ERA	GATE ERA DUO
Sperrelement-Typ	11 gerade Stahlrohre Ø 40 mm / 1,57" mit schwarzen Kunststoffkappen	
Gehäusehöhe	2 520 mm / 99.21"	2 520 mm / 99.21"
Gehäusebreite	1 020 mm / 40.16"	2 090 mm / 82.28"
Durchgangshöhe	2 100 mm / 82.68"	2 100 mm / 82.68"
Durchgangsbreite	max. 920 mm / 36.22"	max. 1 800 mm / 70.87"
Rahmen	Feuerverzinkt	
Aufbau/Portal	Feuerverzinkt, pulverbeschichtet RAL 7040	
Sperrelement	Feuerverzinkt	

	GATE ERA-U	GATE ERA DUO-U
Sperrelement-Typ	6 U-förmige Stahlrohre ø 22 mm / 0,87"	
Gehäusehöhe	2 520 mm / 99.21"	2 520 mm / 99.21"
Gehäusebreite	1 020 mm / 40.16"	2 090 mm / 82.28"
Durchgangshöhe	2 100 mm / 82.68"	2 100 mm / 82.68"
Durchgangsbreite	max. 920 mm / 36.22"	max. 1 800 mm / 70.87"
Gehäuse	Feuerverzinkt	
Aufbau/Portal	Feuerverzinkt, pulverbeschichtet RAL 7040	
Sperrelement	polierter Edelstahl	

* nicht verfügbar für Version mit U-förmigen Armen ** Optional

GATE ERA

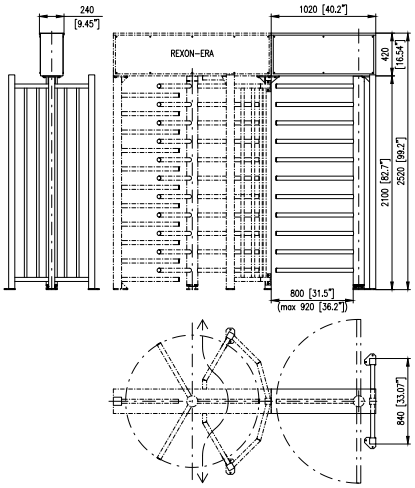

GATE ERA DUO

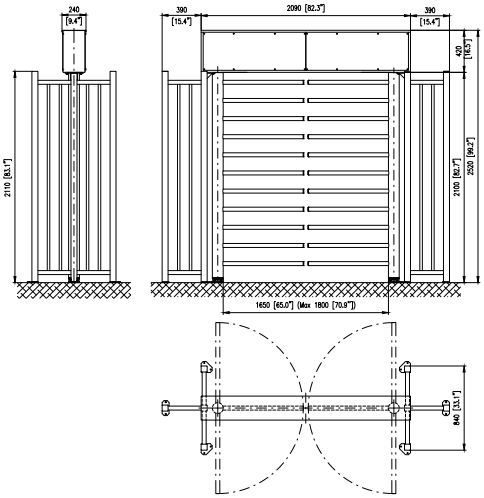

GATE ERA-U

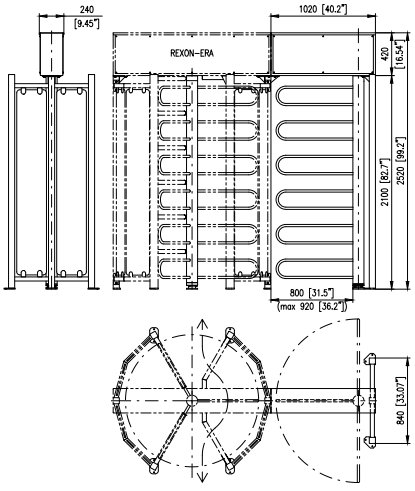

GATE ERA DUO-U

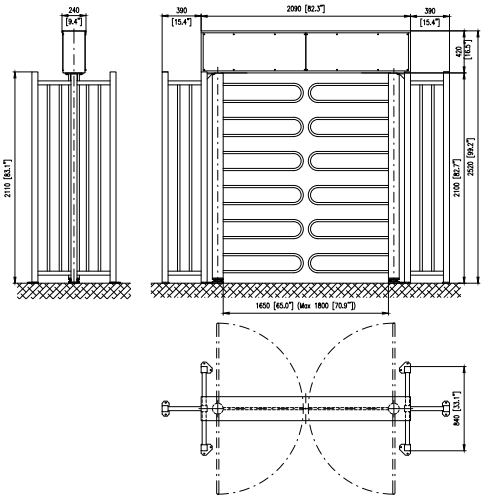

GATE ERA LE
GATE ERA DUO LE
GATE ERA LE-U
GATE ERA DUO LE-U

Typ
GATE ERA LE
GATE ERA DUO LE
GATE ERA LE-U
GATE ERA DUO-LE-U

Motorisiertes mannshohes Tor mit Ein/Austritt Seitenwände
Torsperre
Zweirichtungsbetrieb

Antriebsmechanismus
Fail-Safe

Einsatzbereich
Außenbereich / Alpiner Außenbereich**
Innenbereich

Optional Zubehör
Fersenschutz*
RFID - Leser Halterung
Identifikation- oder Ticket-Terminal Halterung
Acces Light / Lane Light inklusive Halterung
Paket für alpine Wetterbedingungen
Deckenleuchte
Dach LT
USB Konverter / Ethernet Konverter
EasyTouch / TouchPanel
T-MON SW
Netzteil mit Akku
Alternative Oberflächenausführungen (RAL, Edelstahl)
WAV Player

	GATE ERA LE	GATE ERA DUO LE
Sperrelement-Typ	11 gerade Stahlrohre Ø 40 mm / 1,57" mit schwarzen Kunststoffkappen	
Gehäusehöhe	2 520 mm / 99.21"	2 520 mm / 99.21"
Gehäusebreite	1 240 mm / 48.82"	2 410 mm / 94.88"
Durchgangshöhe	2 100 mm / 82.68"	2 100 mm / 82.68"
Durchgangsbreite	max. 920 mm / 36.22"	max 1 800 mm / 70.87"
Rahmen	Feuerverzinkt	
Aufbau/Portal	Feuerverzinkt, pulverbeschichtet RAL 7040	
Sperrelement	Feuerverzinkt	

	GATE ERA LE-U	GATE ERA DUO LE-U
Sperrelement-Typ	6 U-förmige Stahlrohre ø 22 mm / 0,87" mit schwarzen Kunststoffkappen	
Gehäusehöhe	2 520 mm / 99.21"	2 520 mm / 99.21"
Gehäusebreite	1 240 mm / 48.82"	2 410 mm / 94.88"
Durchgangshöhe	2 100 mm / 82.68"	2 100 mm / 82.68"
Durchgangsbreite	max. 920 mm / 36.22"	max 1 800 mm / 70.87"
Rahmen	Feuerverzinkt	
Aufbau/Portal	Feuerverzinkt, pulverbeschichtet RAL 7040	
Sperrelement	polierter Edelstahl	

* nicht verfügbar für Version mit U-förmigen Armen ** optional

GATE ERA LE

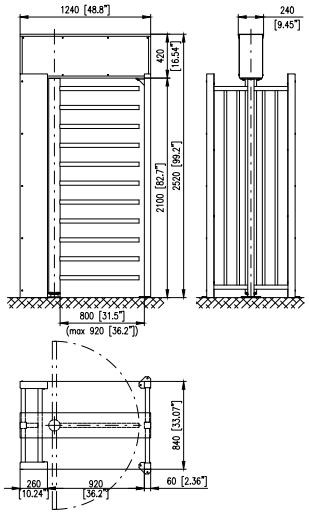

GATE ERA DUO LE

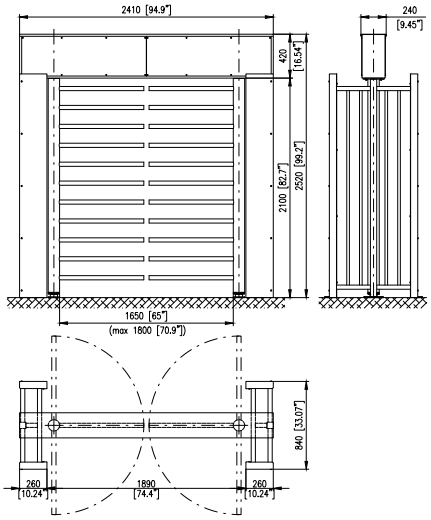

GATE ERA LE-U

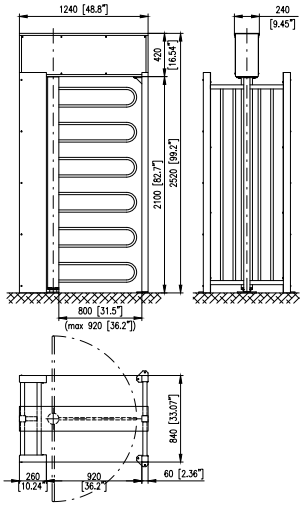

GATE ERA DUO LE-U

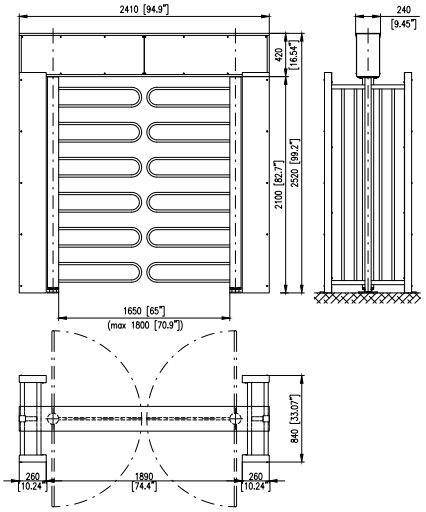

Drehkreuz Modell REXON

	DEA 3	DEA 3-U	DEA DUO 3	DEA 3 GATE-BIKE	DEA 3 GATE-BIKE-U	DEA 3 GATE-FULL	DEA 3 GATE-FULL-U	DEA 4
Typ								
Motorisiertes mannshohes Drehkreuz mit Seitenwände	- / •	- / •	- / •	- / •	- / •	- / •	- / •	- / •
Single Version / Double Version / Dach	• / - / •	• / - / •	- / • / •	• / - / •	• / - / •	• / - / •	• / - / •	• / - / •
Integriertes Tor für Fahrrad / Integriertes mannshohes Tor	- / -	- / -	- / -	• / -	• / -	- / •	- / •	- / -
Sperrelement-Typ								
3 Türsperre / 4 Türsperre	• / -	• / -	• / -	• / -	• / -	• / -	• / -	- / •
11 gerade Sperrelemente [1] / 6 U-förmige Sperrelemente [2]	• / -	- / •	• / -	• / -	- / •	• / -	- / •	• / -
Abmessungen								
Gehäusehöhe in mm / inches	2 465 / 97.05"	2 465 / 97.05"	2 465 / 97.05"	2 465 / 97.05"	2 465 / 97.05"	2 465 / 97.05"	2 465 / 97.05"	2 550 / 100.39"
Gehäusebreite in mm / inches	1 400 / 55.12"	1 400 / 55.12"	2 520 / 99.21"	2 330 / 91.73"	2 330 / 91.73"	2 590 / 101.97"	2 590 / 101.97"	1 440 / 56.69"
Durchgangshöhe in mm / inches	2 100 / 82.68"	2 100 / 82.68"	2 100 / 82.68"	2 100 / 82.68"	2 100 / 82.68"	2 100 / 82.68"	2 100 / 82.68"	2 100 / 82.68"
Durchgangsbreite in mm / inches	620 / 24.41"	620 / 24.41"	620 / 24.41"	620 / 24.41"	620 / 24.41"	620 / 24.41"	620 / 24.41"	550 / 21.65"
Durchgangsbreite für Fahrrad oder mannshohes Tor in mm / inches [7]	-	-	-	540 / 21.26"	540 / 21.26"	900 / 35.43"	900 / 35.43"	-
Standard Material								
ERA oder Basic Version - Rahmen: feuerverzinkt	-	-	-	-	-	-	-	-
DEA Version - Gehäuse: feuerverzinkt mit Oberfläche RAL-pulverbeschichtet / polierter Edelstahl	• / -	• / -	• / -	• / -	• / -	• / -	• / -	- / •
GLASS Version: Edelstahlarmen mit Glaswände	-	-	-	-	-	-	-	-
Deckplatte oder Dach: feuerverzinkt mit Oberfläche RAL-pulverbeschichtet / polierter Edelstahl	• / -	• / -	• / -	• / -	• / -	• / -	• / -	- / •
Sperrelement : feuerverzinkt mit Kunststoffabdeckkappen / polierter Edelstahl	• / -	- / •	• / -	• / -	- / •	• / -	- / •	- / •
Sicherheitsfunktionen								
Emergency - Notfall (Feueralarm) Input / Go Call Funktion-visuelle Bestätigung des Durchgangs	• / •	• / •	• / •	• / •	• / •	• / •	• / •	• / •
Induction Loop System - System für Fahrrad- und Roller Erkennung	-	-	-	•	•	-	-	-
Schnittstelle								
Relais Ein-/Ausgängen	• / •	• / •	• / •	• / •	• / •	• / •	• / •	• / •
RS485 / USB / Ethernet	• / • / •	• / • / •	• / • / •	• / • / •	• / • / •	• / • / •	• / • / •	• / • / •
Einsatzbereich								
Fail-Safe [4]	•	•	•	•	•	•	•	•
Einsatzbereich								
Innenbereich / Außenbereich	• / •	• / •	• / •	• / •	• / •	• / •	• / •	• / •
Paket für alpine Wetterbedingungen*	-	-	-	-	-	-	-	-
Netzteil								
24 VAC / 230 VAC [6]	• / •	• / •	• / •	• / •	• / •	• / •	• / •	• / •
Batterie mit Akku *	•	•	•	•	•	•	•	•
Optionale Funktionen								
Fersenschutz	•	-	•	•	-	•	-	•
RFID Leser Halterung / Halterung für Identifikation- oder Tiket- Terminal	• / •	• / •	• / •	• / •	• / •	• / •	• / •	• / •
Acces Light / Lane Light inklusive Halterung	• / •	• / •	• / •	• / •	• / •	• / •	• / •	• / •
Deckenleuchte	•	•	•	•	•	•	•	•
Dach LT	-	-	-	-	-	-	-	-
Optionale Fernbedienungssysteme								
Konsole für Fernbedienung (EasyTouch, TouchPanel)	•	•	•	•	•	•	•	•
TMON (automatischer Planer)	• / •	• / •	• / •	• / •	• / •	• / •	• / •	• / •
Optionale Oberfläche								
ERA oder Basic Version - Rahmen und Deckplatte: Oberfläche RAL-pulverbeschichtet / polierter Edelstahl	- / -	- / -	- / -	- / -	- / -	- / -	- / -	- / -
DEA Version - Gehäuse und Dach: Edelstahl	•	•	•	•	•	•	•	•
Sperrelemente: Oberfläche RAL-pulverbeschichtet / polierter Edelstahl	• / •	[5]	• / •	• / •	[5]	• / •	[5]	• / •

• Verfügbar
- Nicht verfügbar*

* Optional Zuberhör
[1] ø 40 mm / 1.57" mit Kunststoffkappen

[2] ø 22 mm / 0.87"
[3] 8 gerade Stäbe

[4] Frei beweglich ohne Strom
[5] U-förmige Arme nur in der poliertem Edelstahl Ausführung möglich

DEA DUO 4	ERA 3	ERA DUO 3	ERA 3 GS	ERA DUO 3 GS	ERA 3 GS-U	ERA 3 GATE-BIKE	ERA 4	ERA 4-LE	ERA DUO 4-LE	GLASS 1600	Glass 1800	BASIC 3
- / •	• / -	• / -	- / •	- / •	- / •	• / -	• / -	• / -	• / -	- / •	- / •	• / -
- / • / •	• / - / -	- / • / -	• / - / -	- / • / -	• / - / -	• / - / -	• / - / -	• / - / -	- / • / -	• / - / •	• / - / •	• / - / -
- / -	- / -	- / -	- / -	- / -	- / -	• / -	- / -	- / -	- / -	- / -	- / -	- / -
- / •	• / -	• / -	• / -	• / -	• / -	• / -	- / •	- / •	- / •	• / -	• / -	• / -
• / -	• / -	• / -	• / -	• / -	- / •	• / -	• / -	• / -	• / -	-	-	[3]
2 550 / 100.39"	2 520 / 99.21"	2 520 / 99.21"	2 520 / 99.21"	2 520 / 99.21"	2 520 / 99.21"	2 520 / 99.21"	2 520 / 99.21"	2 520 / 99.21"	2 520 / 99.21"	2 450 / 96.46"	2 450 / 96.46"	2 435 / 95.87"
2 235 / 88.00"	1 540 / 60.63"	2 360 / 92.91"	1 540 / 60.63"	2 360 / 92.91"	1 540 / 60.63"	2 230 / 87.80"	1 540 / 60.63"	1 350 / 53.15"	2 050 / 80.71"	1 610 / 63.39"	1 810 / 71.26"	1 385 / 54.53"
2 100 / 82.68"	2 100 / 82.68"	2 100 / 82.68"	2 100 / 82.68"	2 100 / 82.68"	2 100 / 82.68"	2 100 / 82.68"	2 100 / 82.68"	2 100 / 82.68"	2 100 / 82.68"	2 050 / 80.71"	2 050 / 80.71"	2 040 / 80.31"
550 / 21.65"	644 / 25.35"	644 / 25.35"	644 / 25.35"	644 / 25.35"	644 / 25.35"	644 / 25.35"	535 / 21.06"	550 / 21.63"	550 / 21.63"	705 / 27.76"	805 / 31.69"	648 / 25.51"
-	-	-	-	-	-	540 / 21.26"	-	-	-	-	-	-
-	•	•	•	•	•	•	•	•	•	-	-	•
- / •	- / -	- / -	- / -	- / -	- / -	- / -	- / -	- / -	- / -	- / -	- / -	- / -
-	-	-	•	•	•	-	-	-	-	•	•	-
- / •	• / -	• / -	• / -	• / -	• / -	• / -	• / -	• / -	• / -	- / •	- / •	• / -
- / •	• / -	• / -	• / -	• / -	- / •	• / -	• / -	• / -	• / -	- / -	- / -	• / -
• / •	• / •	• / •	• / •	• / •	• / •	• / •	• / •	• / •	• / •	• / •	• / •	• / •
-	-	-	-	-	-	•	-	-	-	-	-	-
• / •	• / •	• / •	• / •	• / •	• / •	• / •	• / •	• / •	• / •	• / •	• / •	• / •
• / • / •	• / • / •	• / • / •	• / • / •	• / • / •	• / • / •	• / • / •	• / • / •	• / • / •	• / • / •	• / • / •	• / • / •	• / • / •
•	•	•	•	•	•	•	•	•	•	•	•	•
• / •	• / •	• / •	• / •	• / •	• / •	• / •	• / •	• / •	• / •	• / -	• / -	• / •
-	•	•	•	•	•	•	•	•	•	-	-	-
• / •	• / •	• / •	• / •	• / •	• / •	• / •	• / •	• / •	• / •	• / •	• / •	• / •
•	•	•	•	•	•	•	•	•	•	•	•	•
•	•	•	•	•	-	•	•	•	•	-	-	•
• / •	• / •	• / •	• / •	• / •	• / •	• / •	• / •	• / •	• / •	• / •	• / •	• / •
• / •	• / •	• / •	• / •	• / •	• / •	• / •	• / •	• / •	• / •	• / •	• / •	• / •
•	•	•	•	•	•	•	•	•	•	•	•	•
-	•	•	•	•	•	•	•	•	•	-	-	-
•	•	•	•	•	•	•	•	•	•	•	•	•
• / •	• / •	• / •	• / •	• / •	• / •	• / •	• / •	• / •	• / •	• / •	• / •	• / •
- / -	• / •	• / •	• / •	• / •	• / •	• / •	• / •	• / •	• / •	- / -	- / -	• / •
•	-	-	-	-	-	-	-	-	-	-	-	-
• / •	• / •	• / •	• / •	• / •	[5]	• / •	• / •	• / •	• / •	-	-	• / •

[6] 230 VAC für REXON-DEA verfügbar in der Edelstahl Ausführung nur optional
[7] Max. Durchgangsbreite für mannshohen Tor 920 mm / 36.22"

Drehkreuz Modell GATE

	GATE DEA	GATE DEA DUO	GATE DEA-U	GATE DEA DUO-U
Typ				
Motorisiertes mannshohes Tor	•	•	•	•
Einzel-/Doppelausführung	• / -	- / •	• / -	- / •
Sperrelement-Typ				
11 gerade Sperrelemente [1] / 6 U-förmige Sperrelemente [2]	• / -	• / -	- / •	- / •
Abmessungen				
Gehäusehöhe in mm / inches	2 465 / 97.05"	2 465 / 97.05"	2 465 / 97.05"	2 465 / 97.05"
Gehäusebreite in mm / inches für Durchgangsbreite Single 900 mm / 35.43" / Double 1650 mm / 64.96"	1 450 / 57.09"	2 570 / 101.18"	1 450 / 57.09"	2 570 / 101.18"
Durchgangshöhe in mm / inches	2 100 / 82.68"	2 100 / 82.68"	2 100 / 82.68"	2 100 / 82.68"
Max. Durchgangsbreite in mm / inches	max. 920 / 36.22"	max. 1 800 / 70.87"	max. 920 / 36.22"	max. 1 800 / 70.87"
Standardmaterial				
ERA Version - Rahmen: feuerverzinkt	-	-	-	-
DEA Version - Gehäuse: feuerverzinkt mit Oberfläche RAL-pulverbeschichtet	•	•	•	•
Deckplatte (Dach): feuerverzinkt und Oberfläche RAL-pulverbeschichtet	•	•	•	•
Sperrelement : feuerverzinkt mit Kunststoffabdeckkappen / polierter Edelstahl	• / -	• / -	- / •	- / •
Sicherheitsfunktionen				
Notfall (Feueralarm) Input / Go Call Funktion	• / -	• / -	• / -	• / -
Induction Loop - das System für Fahrräder oder Roller Erkennung	-	-	-	-
Kommunikationsschnittstelle				
Relais Ein-/Ausgängen	• / •	• / •	• / •	• / •
RS485 / USB / Ethernet	• / • / •	• / • / •	• / • / •	• / • / •
Antriebsmechanismus				
Fail-Safe [3]	•	•	•	•
Einsatzbereich				
Innenbereich / Außenbereich	• / •	• / •	• / •	• / •
Paket für alpine Wetterbedingungen*	-	-	-	-
Stromversorgung				
24 VAC / 230 VAC [4]	• / •	• / •	• / •	• / •
Batterie mit Akku *	•	•	•	•
Optionen				
Fersenschutz	•	•	-	-
RFID- Leser Halterung / Halterung für Identifikation- oder Ticket- Terminal	• / •	• / •	• / •	• / •
Acces Light / Lane Light inklusive Halterung	• / •	• / •	• / •	• / •
Deckenleuchte	•	•	•	•
Dach LT	-	-	-	-
Optionale Fernbedienungssysteme				
Konsole für Fernsteuerungspult (EasyTouch, TouchPanel)	•	•	•	•
TMON Software Anwendung (Fernbedienung von jedem PC) / Durchgangsplaner (automatischer Planer)	• / •	• / •	• / •	• / •
Optionale Oberflächen				
ERA Version - Rahmen und Deckplatte: mit RAL-Pulverbeschichtung / polierter Edelstahl	-	-	-	-
DEA Version - Verkleidung und Dach: mit RAL-Pulverbeschichtung / polierter Edelstahl	• / •	• / •	• / •	• / •
Sperrelement: mit RAL-Pulverbeschichtung / polierter Edelstahl	• / •	• / •	[5]	[5]

• verfügbar
- nicht verfügbar

* Optionales Zubehör
[1] ⌀ 40 mm / 1.57" mit der Kunstoffkappen

[2] ⌀ 22 mm / 0.87"
[3] Frei beweglich ohne Strom

[4] 230 VAC für REXON-DEA verfügbar in der Edelstahl Ausführung nur optional
[5] Für U-förmige Arme nur in der poliertem Edelstahl Ausführung

GATE ERA	GATE ERA DUO	GATE ERA-U	GATE ERA DUO-U	GATE ERA LE	GATE ERA DUO LE	GATE ERA LE-U	GATE ERA DUO LE-U
•	•	•	•	•	•	•	•
• / -	- / •	• / -	- / •	• / -	- / •	• / -	- / •
• / -	• / -	- / •	- / •	• / -	• / -	- / •	- / •
2 520 / 99.21"	2 520 / 99.21"	2 520 / 99.21"	2 520 / 99.21"	2 520 / 99.21"	2 520 / 99.21"	2 520 / 99.21"	2 520 / 99.21"
1 020 / 40.16"	2 090 / 82.28"	1 020 / 40.16"	2 090 / 82.28"	1 240 / 48.82"	2 410 / 94.88"	1 240 / 48.82"	2 410 / 94.88"
2 100 / 82.68"	2 100 / 82.68"	2 100 / 82.68"	2 100 / 82.68"	2 100 / 82.68"	2 100 / 82.68"	2 100 / 82.68"	2 100 / 82.68"
max. 920 / 36.22"	max. 1 800 / 70.87"	max. 920 / 36.22"	max. 1 800 / 70.87"	max. 920 / 36.22"	max. 1 800 / 70.87"	max. 920 / 36.22"	max. 1 800 / 70.87"
•	•	•	•	•	•	•	•
-	-	-	-	-	-	-	-
•	•	•	•	•	•	•	•
• / -	• / -	- / •	- / •	• / -	• / -	- / •	- / •
• / -	• / -	• / -	• / -	• / -	• / -	• / -	• / -
-	-	-	-	-	-	-	-
• / •	• / •	• / •	• / •	• / •	• / •	• / •	• / •
• / • / •	• / • / •	• / • / •	• / • / •	• / • / •	• / • / •	• / • / •	• / • / •
•	•	•	•	•	•	•	•
• / •	• / •	• / •	• / •	• / •	• / •	• / •	• / •
•	•	•	•	•	•	•	•
• / •	• / •	• / •	• / •	• / •	• / •	• / •	• / •
•	•	•	•	•	•	•	•
•	•	-	-	•	•	-	-
• / •	• / •	• / •	• / •	• / •	• / •	• / •	• / •
• / •	• / •	• / •	• / •	• / •	• / •	• / •	• / •
•	•	•	•	•	•	•	•
•	•	•	•	•	•	•	•
•	•	•	•	•	•	•	•
• / •	• / •	• / •	• / •	• / •	• / •	• / •	• / •
• / •	• / •	• / •	• / •	• / •	• / •	• / •	• / •
-	-	-	-	-	-	-	-
• / •	• / •	[5]	[5]	• / •	• / •	[5]	[5]

Optionen & Zubehör

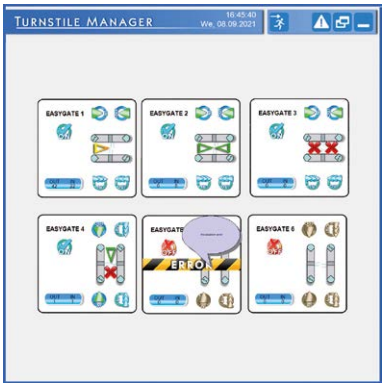

TMON SOFTWARE – Software Applikation für einfache Bedienung der Schleusen und Toren am PC

EASY::TOUCH – Fernbedienung mit intuitiver graphisher Benutzoberfläche

TOUCH PANEL – Touch Tastenfeld. Fernbedienung für Drehkreuze

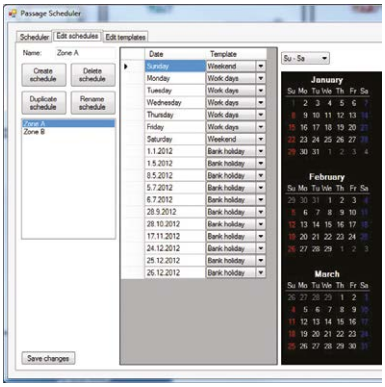

PASSAGE ZEITPLANER – SW für die automatische Zeitprogrammierung des Zugangs zu den Drehkreuzen in jeder Richtung (TMON SW verlangt)

ACCES LIGHT - ZUTTRITSLICHT MIT HALTERUNG – Zutrittskontrolleuchte mit integriertem RFID Halter

LANE LIGHT - RICHTUNGSANZEIGE – Informationspanel für freien Durchgang (Grüner Pfeil - GO, Rotes Kreuz – STOP)

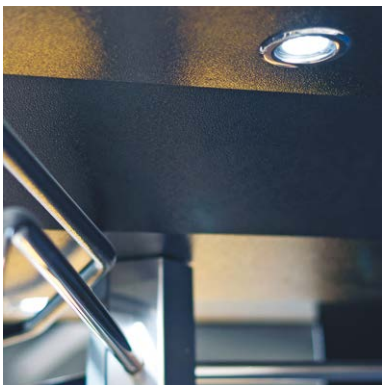

DECKENLEUCHTE – automatischer Beleuchtungsmodus - Tag/Nacht, beleuchtet den Durchgangsraum

FERSENSCHUTZ – Schutz der Arme aus verstärktem Gummi

RFID - LESER HALTERUNG – zu Einbau von beliebigem RFID-Leser montagebereit

LT DACHDECKUNG/LT DUO DACHDECKUNG –
Einzelversion für REXON ERA/GATE ERA oder Doppelversion für REXON ERA DUO/GATE ERA DUO.

MONTAGERAHMEN – Fundamentkonsole für alle REXON und GATE Drehkreuzmodelle geeignet

ALTERNATIVE OBERFLÄCHE AUSFÜHRUNG – Rahmen, Abweisrechen, Gehäuse, Mittelsäule oder komplett Drehstern in Edelstahl oder RAL-pulverbeschichtet

INDUCTIVE LOOP SYSTEM – Zweirad-erkennungssystem - das System erkennt das Vorhandensein eines Fahrrades oder eines Roller in einer Passage

WAV PLAYER – akustische Bestätigung des Drehkreuzbetriebsmodus

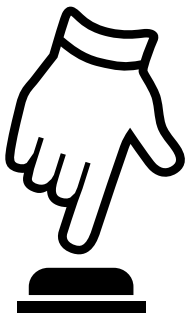

SWITCH-BUTTON – Freigabetaster für manuelle Einzelfreigabe

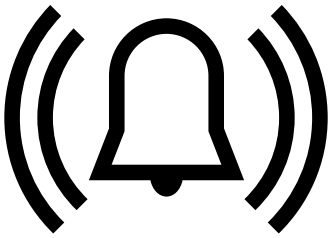

ALARM BUZZER – Alarmsummer signalisiert unbefugten Durchgang

REA::TICKET – externe Implementation von Identifikation- Terminal

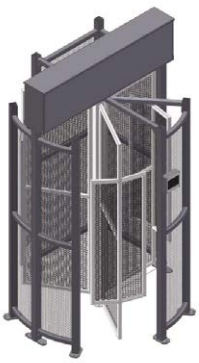

REXON NET – Edelstahl-Netzbarrieren Ausführung für Anwendungen mit höchster Sicherheit wzB. Laboren,Gefängnissen, usw.

PAKET FÜR ALPINEN AUSSENBEREICH – Spezial Paket für extreme Wetterbedingungen -40° (Heizmodul)

PUSHBAR – griffstange am Glasflügel für REXON GLASS

ed. XII.2022

Die Spezifikationen kann der Lieferanten ohne vorherige Ankündigung ändern.

COMINFO, a.s.
Nabrezi Nr.695
760 01 Zlin , Tschechische Republik
Phone: +420 603 151 333
cominfo@cominfo.cz
www.cominfo.eu

cominfo
security first